01 FILTROS E BOMBAS

Família BH e BHW 300

PRODUTOS QUE UTILIZAM ESSES COMPONENTES		
CÓDIGO DO PRODUTO	DESCRIÇÃO	POTÊNCIA (cv)
011378	BH 300 M	3,0
011379	BH 300 T	3,0
027501	BHW 300 M	3,0

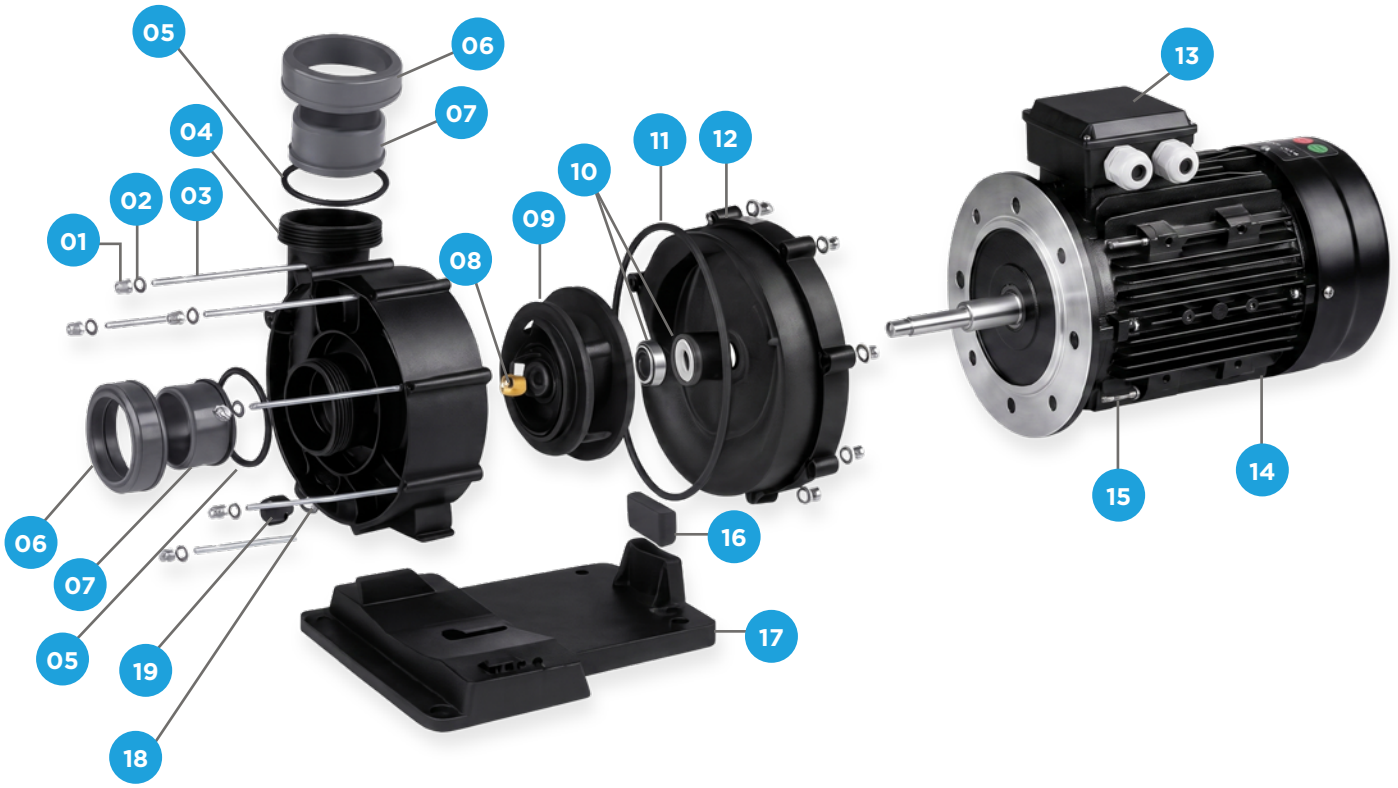

01 FILTROS E BOMBAS

Família BH e BHW 300

COMPONENTES DE REPOSIÇÃO FAMÍLIA BH 300

Nº	CÓDIGO REPOSIÇÃO	DESCRIÇÃO	PRODUTOS EM QUE SÃO UTILIZADOS	EMBALAGEM	PESO UNITÁRIO LIQUIDO (Kg)	VOLUME POR EMBALAGEM (m3)	PREÇO UNITÁRIO	IPI (%)
01	015684	Porca do Parafuso do Corpo	011378 011379	08 Peças	0,0100	0,0017		
02	015685	Arruela do Corpo da Bomba		24 Peças	0,010	0,0017		
03	015686	Parafuso do Corpo da Bomba		08 Peças	0,027	0,008		
04	013378	Corpo da Bomba		01 Peça	1,176	0,011		
05	013326	Anel O'ring da União		02 Peças	0,0150	0,020		
06	013330	Anel Fixador da União		02 Peças	0,375	0,020		
07	013354	Tubo União Plana		02 Peças	0,250	0,007		
08	013336	Parafuso BH 622 Rotor		01 Peça	0,015	0,020		
09	022007	Rotor em Latão BH 300 Mono	011378	01 Peça	0,768	0,002		
	013345	Rotor BH 300 Trifásico	011379	02 Peças	0,450	0,020		
10	013350	Selo Mecânico	011378 011379	01 Peça	0,040	0,020		
11	015715	Anel de Vedação do Bracket		02 Peças	0,010	0,008		
12	015687	Bracket		01 Peça	1,044	0,011		
13	013377	Caixa de Ligação + Tampa		01 Peça	0,288	0,002		
14	013380	Motor BH 300 Monofásico	011378	01 Peça	16,380	0,016		
	013340	Motor BH 300 Trifásico	011379	01 Peça	23,350	0,016		
	027510	Motor BHW 300 Monofásico	027501	01 Peça	27,000	0,016		
15	013352	Tampa Defletora (Ventoinha)	011378 011379	01 Peça	0,321			
16	013332	Borracha de Apoio Motor		02 Peças	0,039	0,020		
17	013376	Base da Bomba		01 Peça	0,288	0,003		
18	018062	O'ring do Parafuso do Respiro da Bomba		02 Peças	0,020	0,0017		
19	013343	Parafuso Respiro do Corpo da Bomba		01 Peça	0,0040	0,0017		