Bombas BH/ BHW 300

As bombas Sodramar Série BH e BHW 300 são indicadas para hidromassagem em piscinas, spas e banheiras, além de cascatas e duchas. Possuem corpo em plástico e motor com proteção IP55, garantindo resistência e eficiência.

Especificações

- Motor Fechado - Grau de proteção - IP 55
- Duas uniões 2.1/2" (75 mm) facilitando as instalações e manutenções
- Potência de 3,0 cv
- Eixo em aço carbono
- Corpo da bomba em plástico



Manual

Modelo	Código Mono	Peso Líquido (Kg)	Tensão Trabalho (v)	Potência (cv)	Corrente de Consumo 110V	Corrente de Consumo 220V	Corrente de Consumo 380V
BH 300 M	011378	22,13	110/220	3,0	30,80	15,40	-
BH 300 T	011379	26,13	220/ 380	3,0	-	7,82	4,53
BHW 300 M	027501	22,10	220	3,0	-	12,40	-

TABELA PRESSÃO (mca) X VAZÃO (m³/h)								
Modelo	(mca)							
	2	4	6	8	10	12	14	16
BH 300	70,0	65,0	58,0	55,2	47,1	37,2	24,2	-

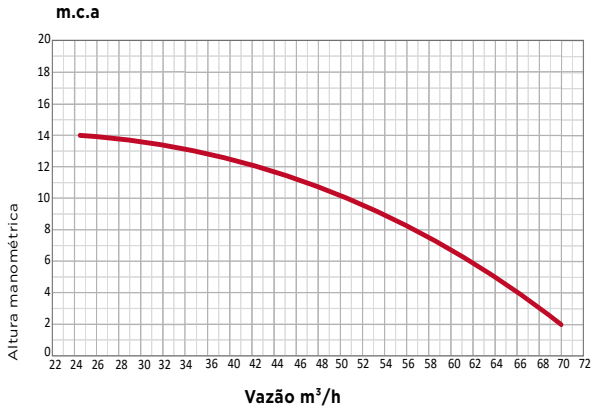

Dimensionamento

Medidas em mm

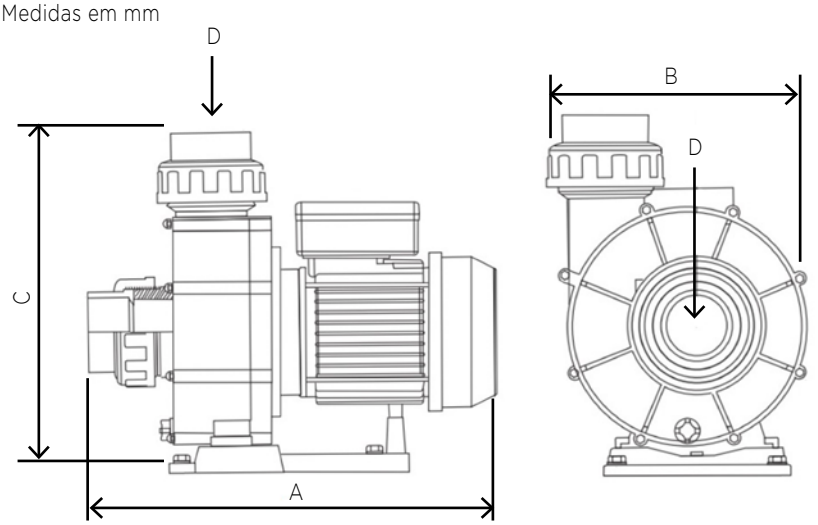

Modelo	A	B	C	D
BH 300 M	650	280	365	2.1/2"
BH 300 T	470	280	365	2.1/2"
BHW 300 M	470	280	365	2.1/2"