## Bombas BM

A série BM oferece uma combinação ideal entre versatilidade e potência. Com diferentes faixas de capacidade, é perfeita para quem precisa de uma motobomba confiável para sistemas hidráulicos de uso residencial, com montagem simples e manutenção facilitada.






Manual

## Especificações

- Motor Aberto - Grau de proteção IP 21
- Duas uniões 1.1/2" (50 mm) facilitando as instalações e manutenções
- Pode trabalhar até 1 m acima do nível da piscina
- Potência de 1/4 até 3,0 cv
- Volume do cesto: 1,5 litro
- Possui cesto com pré filtro
- Eixo em aço carbono
- Visor do pré filtro transparente
- Corpo da bomba em plástico

| Modelo | Código | Filtro Correspondente | Peso (Kg) | Tensão (V) | Potência (cv) | Consumo de Corrente (A) 110V | Consumo de Corrente (A) 220V | Consumo de Corrente (A) 380V |
|---|---|---|---|---|---|---|---|---|
| BM 25 Mono | 000820 | FM 25 / FM 30 | 8,60 | 110/ 220 | 1/4 | 5,00 | 2,50 | - |
| BM 33 Mono | 000821 | FM 36 | 8,50 | 110/ 220 | 1/3 | 5,10 | 2,55 | - |
| BM 33 Trif | 000822 | | 10,50 | 220/ 380 | | - | 1,26 | 2,17 |
| BM 50 Mono | 000823 | FM 40 | 9,10 | 110/ 220 | 1/2 | 6,30 | 3,15 | - |
| BM 50 Trif | 000824 | | 11,90 | 220/ 380 | | - | 1,55 | 2,67 |
| BM 75 Mono | 000825 | FM 50 | 9,90 | 110/ 220 | 3/4 | 8,60 | 3,89 | - |
| BM 75 Trif | 000826 | | 13,20 | 220/ 380 | | - | 2,01 | 3,46 |
| BM 100 Mono | 000827 | FM 60 | 10,90 | 110/ 220 | 1,0 | 11,60 | 5,80 | - |
| BM 100 Trif | 000828 | | 14,90 | 220/ 380 | | - | 1,95 | 3,37 |
| BM 150 Mono | 000829 | FM 75 | 17,01 | 110/ 220 | 1,5 | 18,80 | 9,40 | - |
| BM 150 Trif | 000830 | | 17,07 | 220/ 380 | | - | 2,98 | 5,15 |
| BM 200 Mono | 000831 | 2 FM 60 | 18,40 | 110/ 220 | 2,0 | 22,,00 | 11,00 | - |
| BM 200 Trif | 000832 | | 18,78 | 220/ 380 | | - | 3,64 | 6,28 |
| BM 300 Mono | 000833 | FM 100 | 23,15 | 110/ 220 | 3,0 | 32,20 | 15,40 | - |
| BM 300 Trif | 000834 | | 21,60 | 220/ 380 | | - | 4,99 | 8,63 |

| TABELA PRESSÃO (mca) X VAZÃO (m³/h) | | | | | | | | | | |
|---|---|---|---|---|---|---|---|---|---|---|
| Modelo | Potência | (mca) | | | | | | | | |
| | | 2 | 4 | 6 | 8 | 10 | 12 | 14 | 16 | 18 |
| BM 25 | 0,25 | 11,9 | 11,2 | 8,8 | 7,1 | - | - | - | - | - |
| BM 33 | 0,33 | 12,0 | 11,6 | 9,2 | 7,2 | - | - | - | - | - |
| BM 50 | 0,50 | - | 12,5 | 9,9 | 7,8 | 5,1 | - | - | - | - |
| BM 75 | 0,75 | - | 15,9 | 13,4 | 11,9 | 10,0 | 6,9 | - | - | - |
| BM 100 | 1,00 | - | 19,4 | 18,4 | 16,3 | 14,5 | 12,9 | 5,6 | - | - |
| BM 150 | 1,50 | - | 28,2 | 26,2 | 24,6 | 22,3 | 21,5 | 18,2 | 12,1 | 4,3 |
| BM 200 | 2,00 | - | 31,1 | 29,1 | 28,2 | 24,3 | 22,9 | 19,1 | 15,9 | 3,6 |
| BM 300 | 3,00 | - | - | 34,0 | 32,1 | 31,2 | 29,8 | 27,4 | 20,5 | 6,9 |

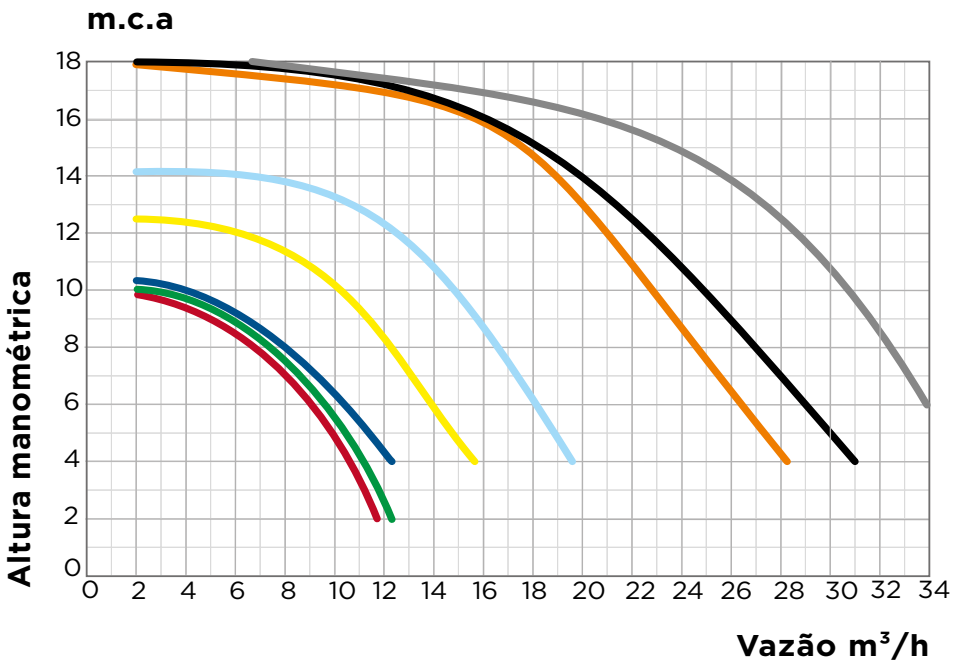


## Dimensionamento

Medidas em mm

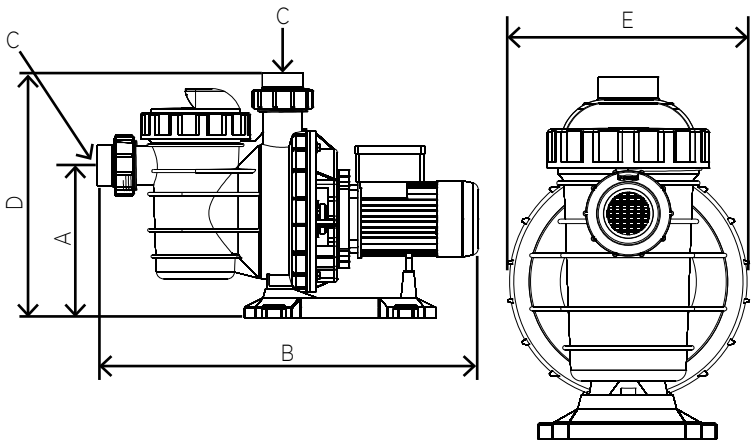


| Modelo | A | B mono | B trif | C | D | E |
|---|---|---|---|---|---|---|
| BM 25 | 230 | 540 | 560 | Ø50 | 350 | 240 |
| BM 33 | 230 | 540 | 590 | Ø50 | 350 | 240 |
| BM 50 | 230 | 560 | 600 | Ø50 | 350 | 240 |
| BM 75 | 230 | 560 | 600 | Ø50 | 350 | 240 |
| BM 100 | 230 | 570 | 620 | Ø50 | 350 | 240 |
| BM 150 | 230 | 630 | 640 | Ø50 | 350 | 240 |
| BM 200 | 230 | 640 | 660 | Ø50 | 350 | 240 |
| BM 300 | 230 | 660 | 670 | Ø50 | 350 | 240 |