Bomba BM Super 500 e Bomba BM Super 750 - PF 6

A série BM Super PF 6 oferece uma combinação ideal entre versatilidade e potência. Com diferentes faixas de capacidade, é perfeita para quem precisa de uma motobomba confiável para sistemas hidráulicos de uso comercial, com montagem simples e manutenção facilitada.

Especificações

- Motor Fechado - Grau de proteção - IP 55 (blindado)
- Acompanha flanges e vedações - 6” de Sucção e 4” de recalque
- Pode trabalhar até 1,0 m acima do nível da piscina
- Potência de 5,0 e 7,5 cv (trifásico)
- Possui cesto com pré filtro
- Volume do cesto: 34 litros
- Eixo do motor em aço carbono
- Visor do pré filtro transparente
- Corpo da bomba em plástico

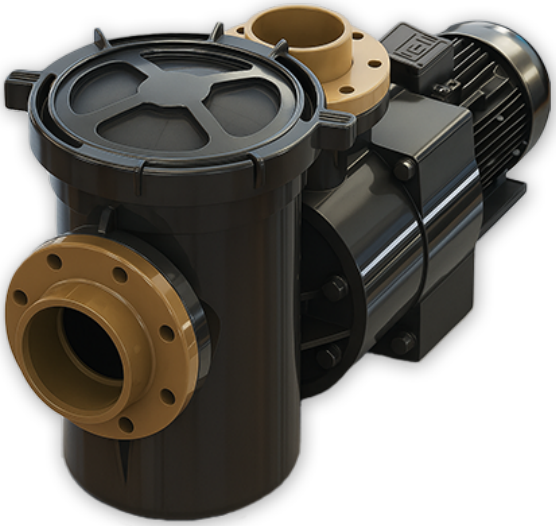

Manual

Modelo	Código Trifásica	Filtro Correspondente	Peso Líq.(kg)	Tensão (V)	Potência (cv)	Corrente Consumo (A) 220V	Corrente Consumo (A) 380V	Corrente Consumo (A) 440V
BMS 500 PF 6	024426	FVP 140/ 180	48,20	220/ 380/ 440	5,0	16,00	9,24	6,38
BMS 750 PF 6	024427	FVP 180	59,20	220/ 380/ 440	7,5	23,10	13,40	9,25

Dimensionamento

Medidas em mm

Modelo	A	B	C	D
BMS 500 PF 6	1040	290	420	560
BMS 750 PF 6	1090	290	420	560

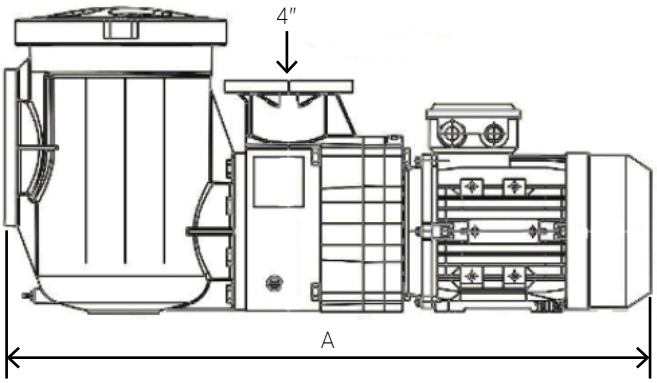

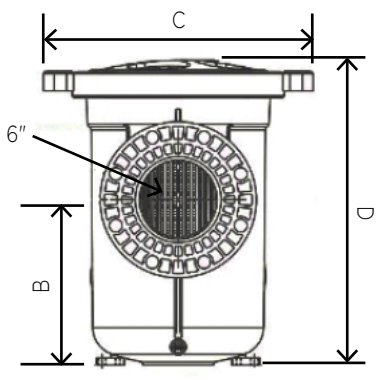

Curvas de Rendimento - Bombas BM Super PF 6

TABELA PRESSÃO (mca) X VAZÃO (m³/h)												
Modelo	(mca)											
	2	4	6	8	10	12	14	16	18	20	22	24
BMS 500 PF6	-	-	79,0	76,0	73,3	70,0	64,0	57,0	48,4	39,9	23,0	-
BMS 750 PF6	-	-	102,0	99,5	97,0	93,0	85,0	82,0	70,0	60,0	40,0	7,0

m.c.a

BM SUPER 500 PF6

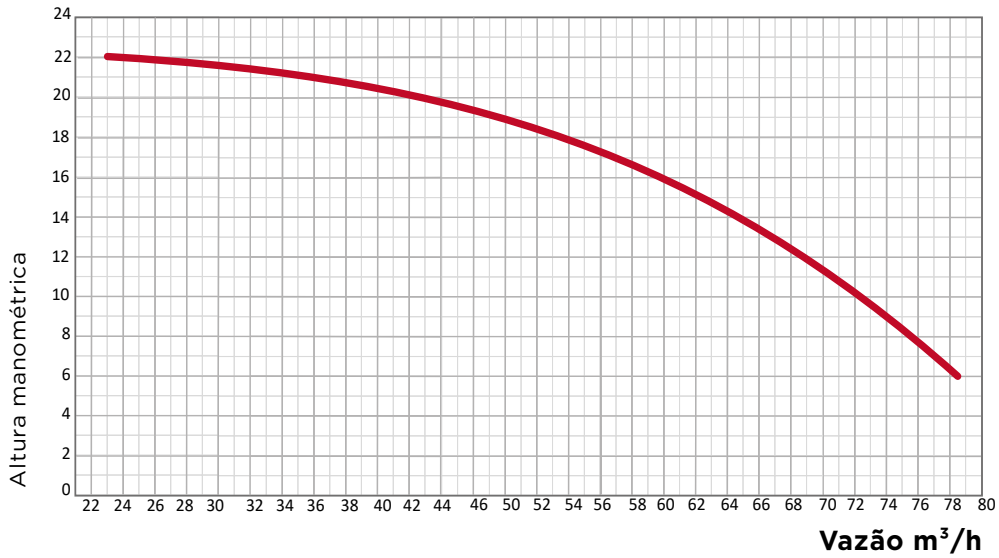

m.c.a

BM SUPER 750 PF6

