Bombas BMC

A motobomba BMC traz um diferencial importante: seu motor com proteção **IP-55**, resistente à entrada de poeira e jatos d'água, a torna excelente para instalações mais expostas. Aliando robustez e segurança elétrica, é uma opção ideal para uso contínuo em ambientes externos.

Manual



Especificações

- Motor Fechado - Grau de proteção - IP 55 (Blindado)
- Duas uniões 1.1/2" (50 mm) facilitando as instalações e manutenções
- Pode trabalhar até 1 m acima do nível da piscina
- Potência de 1/4 até 3,0 cv
- Volume do cesto: 1,5 litro
- Possui cesto com pré filtro
- Eixo em aço carbono
- Visor do pré filtro transparente
- Corpo da bomba em plástico
- Motobomba silenciosa
- Possui capacitor anti-chamas

Modelo	Código	Filtro Correspondente	Peso (Kg)	Tensão (V)	Potência (cv)	Consumo de Corrente (A) 110V	Consumo de Corrente (A) 220V
BMC 25	011128	FM 25 / FM 30	7,25	110/220	1/4	3,00	1,50
BMC 33	011129	FM 36	7,45	110/220	1/3	4,20	2,10
BMC 50	011130	FM 40	8,15	110/220	1/2	5,40	2,70
BMC 75	011131	FM 50	8,65	110/220	3/4	8,20	4,10
BMC 100	011132	FM 60	10,65	110/220	1,0	11,00	5,50
BMC 150	011133	FM 75	13,05	110/220	1,5	14,80	7,40
BMC 200	011134	FM 100	14,85	110/220	2,0	18,00	9,00
BMC 300	011135	FM 100	19,75	110/220	3,0	24,00	12,00

TABELA PRESSÃO (mca) X VAZÃO (m³/h)										
Modelo	Potência	(mca)								
		2	4	6	8	10	12	14	16	18
BMC 25	0,25 (1/4)	12,1	11,4	9,0	7,2	-	-	-	-	-
BMC 33	0,33 (1/3)	-	11,9	9,4	7,4	-	-	-	-	-
BMC 50	0,50 (1/2)	-	12,7	10,1	8,0	5,2	-	-	-	-
BMC 75	0,75 (3/4)	-	16,2	13,7	12,2	10,2	-	-	-	-
BMC 100	1,00	-	19,8	18,4	16,7	14,8	13,2	5,7	-	-
BMC 150	1,50	-	-	25,8	22,8	21,9	18,9	16,9	12,9	4,4
BMC 200	2,00	-	-	27,6	25,9	22,8	20,9	17,6	13,1	5,3
BMC 300	3,00	-	-	28,8	26,4	23,3	21,1	17,7	13,1	-

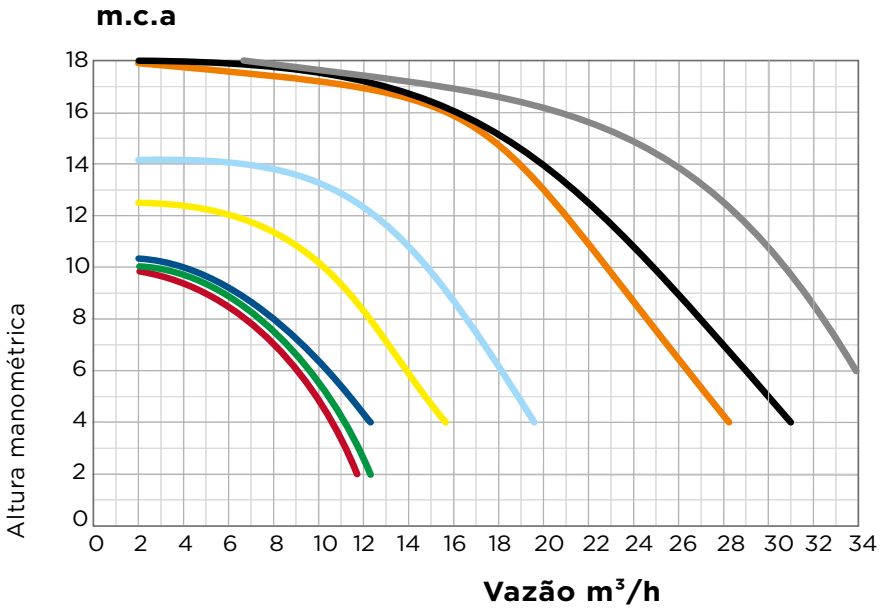

Dimensionamento

Medidas em mm

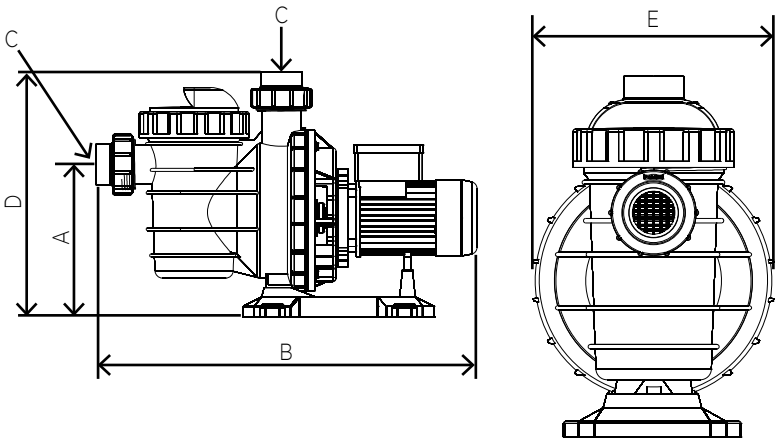

Modelo	A	B	C	D	E
BMC 25	230	555	Ø50	360	240
BMC 33	230	555	Ø50	360	240
BMC 50	230	555	Ø50	360	240
BMC 75	230	560	Ø50	360	240
BMC 100	230	590	Ø50	360	240
BMC 150	230	605	Ø50	360	240
BMC 200	230	620	Ø50	360	240
BMC 300	230	695	Ø50	360	240