ADAPTADOR DE VINIL

Instruções Técnicas de Instalação

SODRAMAR®
A Piscina dos seus sonhos.

1.0 Introdução

Este guia prático fornece as informações básicas para uma instalação segura e eficiente do Adaptador de Vinil da linha Sodramar.

2.0 Apresentação do Produto

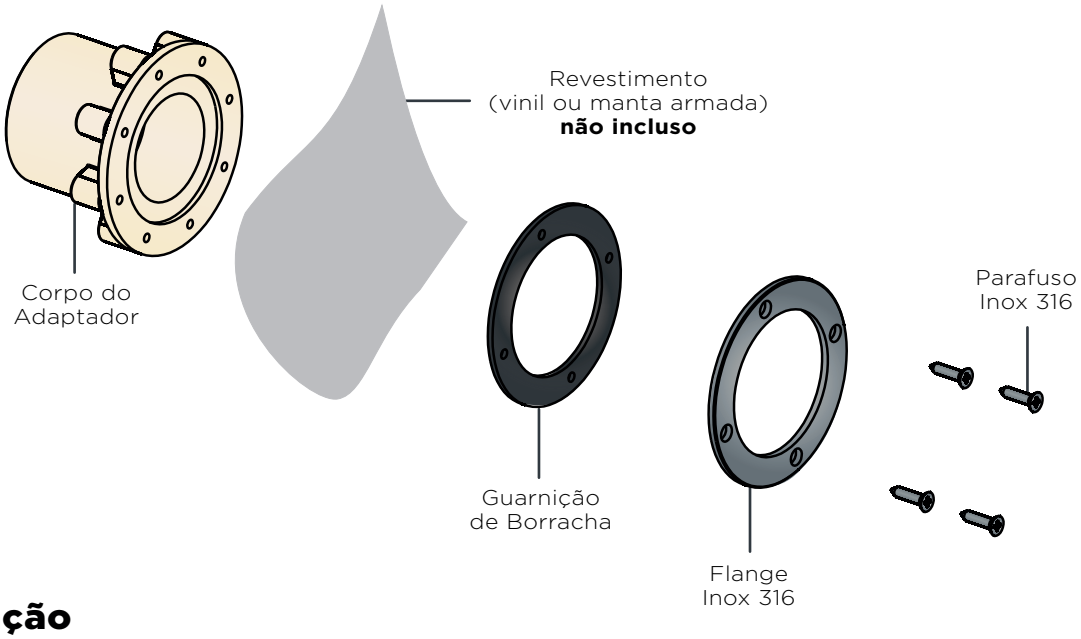

3.0 Instalação

3.1 Instalar o adaptador na piscina conforme a imagem abaixo

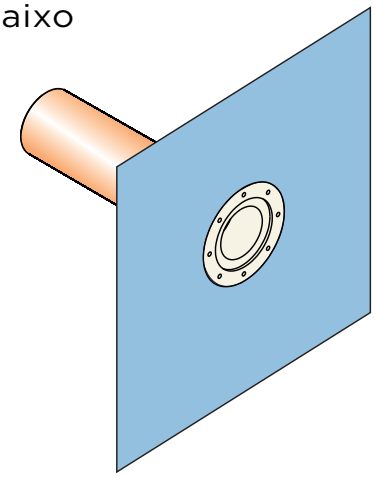

3.2 Parafuse a flange

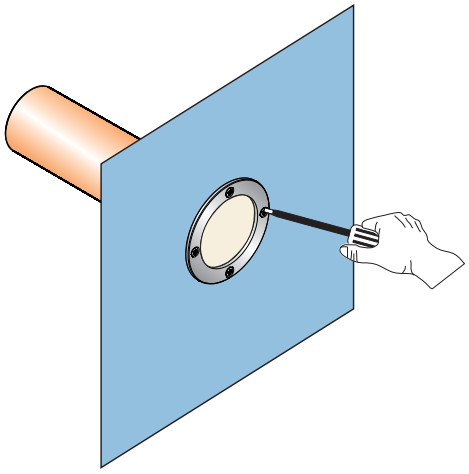

3.2 Encaixar o dispositivo dentro do Adaptador

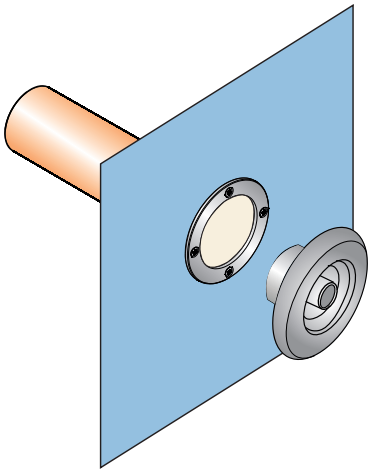

4.0 Garantia

A Sodramar assegura a garantia contra qualquer defeito de material ou de fabricação que o produto apresentar no período de 12 meses contados a partir da data de aquisição, devidamente comprovada através da nota fiscal emitida pelo nosso distribuidor.
Para o cumprimento desta garantia, este produto deverá ser colocado na fábrica ou no revendedor mais próximo, correndo por conta do comprador as despesas inerentes de transporte, embalagem e seguro.
Não nos resonsabilizamos por danos ocorridos a este produto durante o transporte, nem pelos acessórios que serão incluidos na montagem.
Reservamo-nos o direito de promover alterações no produto sem prévio aviso ao usuário.
Esta garantia somente será válida mediante a apresentação da nota fiscal de compra emitida contra o comprador inicial.